Numeracja blach i profili odnosi się do pojedynczego elementu wysyłkowego hali.

RYGIEL R-1, R-2 – 4+2 sztuki

w ryglu R-1 nie wykonywać otworów pokazanych na przekroju 3i-3i

skala 1:10

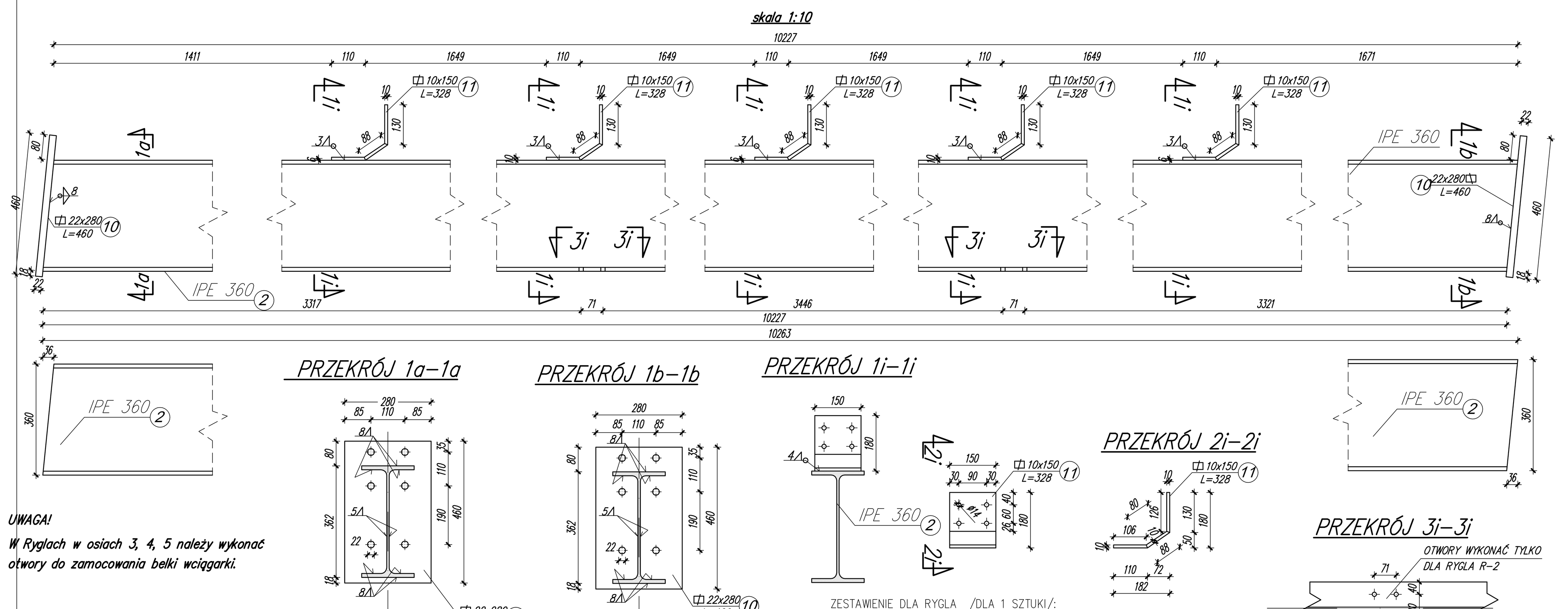

UWAGA!
W Ryglach w osiach 3, 4, 5 należy wykonać otwory do zamocowania belki wciągarki.

ZESTAWIENIE DLA RYGLA /DLA 1 SZTUKI/:
R-1, R-2, R-3, R-4, R-5, R-6 – 1+1+1+1+1+1szt.

Nr elem.	Ilość szt.	Profil	Długość elementu [mm]	Masa jedn. [kg/m]	Masa 1 szt. [kg]	Masa ogólna [kg]	Stal
2	1	IPE 360	10263	57,1	586,02	586,02	S235
10	2	bl. 22x280	460	48,36	22,25	44,50	S235
11	5	bl. 10x150	328	11,78	3,85	19,27	S235
					Razem	649,80	
					Razem z dodatkiem na spoiny 1,8%	661,49	

ZESTAWIENIE DLA SŁUPA SN-1 /DLA 1 SZTUKI/ – 1szt.

Nr elem.	Ilość szt.	Profil	Długość elementu [mm]	Masa jedn. [kg/m]	Masa 1 szt. [kg]	Masa ogólna [kg]	Stal
1	1	HEB 280	6508	103	675,47	675,47	S235
4	1	bl. 16x320	320	40,2	12,87	12,87	S235
5	2	bl. 10x90	195	7,06	1,38	2,76	S235
6	2	bl. 12x135	244	12,72	3,10	6,20	S235
7	2	bl. 12x135	396	12,72	5,04	10,08	S235
8	1	I 120	1376	14,2	19,54	19,54	S235
9	2	bl. 12x135	244	12,72	3,10	6,20	S235
					Razem	733,11	
					Razem z dodatkiem na spoiny 1,8%	746,31	

ZESTAWIENIE DLA SŁUPA SN-2 /DLA 1 SZTUKI/ – 1szt.

Nr elem.	Ilość szt.	Profil	Długość elementu [mm]	Masa jedn. [kg/m]	Masa 1 szt. [kg]	Masa ogólna [kg]	Stal
1	1	HEB 280	6508	103	675,47	675,47	S235
4	1	bl. 16x320	320	40,2	12,87	12,87	S235
5	2	bl. 10x90	195	7,06	1,38	2,76	S235
6	2	bl. 12x135	244	12,72	3,10	6,20	S235
7	2	bl. 12x135	396	12,72	5,04	10,08	S235
9	2	bl. 12x135	244	12,72	3,10	6,20	S235
					Razem	713,57	
					Razem z dodatkiem na spoiny 1,8%	726,4	

ZESTAWIENIE DLA SŁUPA SN-3 /DLA 1 SZTUKI/ – 1szt.

Nr elem.	Ilość szt.	Profil	Długość elementu [mm]	Masa jedn. [kg/m]	Masa 1 szt. [kg]	Masa ogólna [kg]	Stal
1	1	HEB 280	6508	103	675,47	675,47	S235
4	1	bl. 16x320	320	40,2	12,87	12,87	S235
5	2	bl. 10x90	195	7,06	1,38	2,76	S235
6	2	bl. 12x135	244	12,72	3,10	6,20	S235
7	2	bl. 12x135	396	12,72	5,04	10,08	S235
9	2	bl. 12x135	244	12,72	3,10	6,20	S235
					Razem	715,58	

Numeracja blach i profili odnosi się do pojedynczego elementu wysyłkowego hali.

SŁUP SN-1, SN-2, SN-3 – 1+1+1 sztuka

dla słupa SN-1 nie monować elementów Nr5*
dla słupa SN-2 zamontować elementy Nr5, nie montować Nr5*, Nr8
dla słupa SN-3 zamontować elementy Nr5*, nie montować Nr5, Nr8

skala 1:10

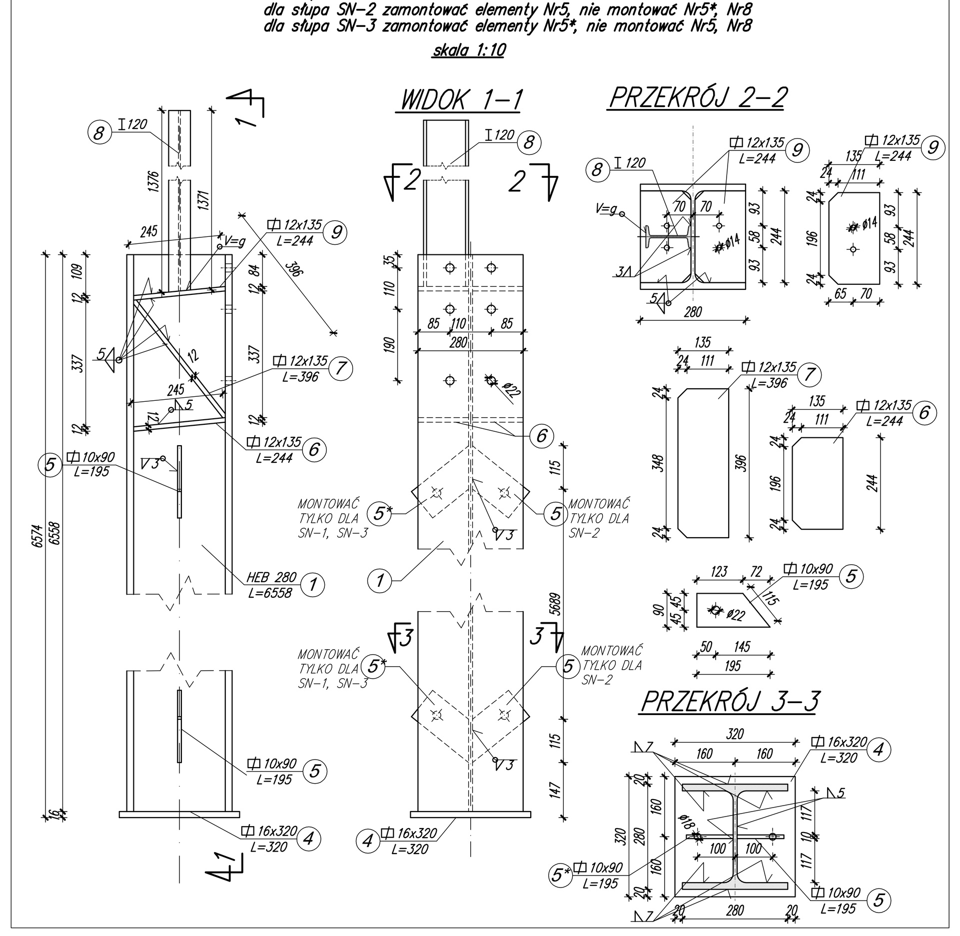

Numeracja blach i profili odnosi się do pojedynczego elementu wysyłkowego hali.

SŁUP S-6.1 – 1 sztuka

skala 1:10

SŁUP S-6.2 – 1 sztuka

skala 1:10

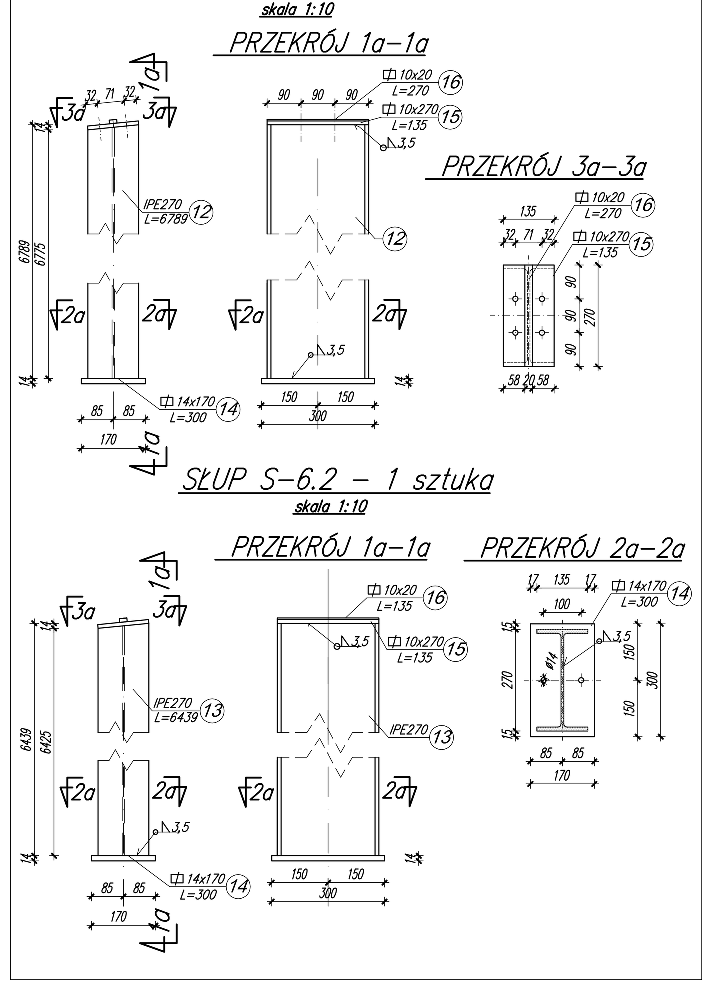

Numeracja blach i profili odnosi się do pojedynczego elementu wysyłkowego hali.

SŁUP SN-5, SN-6 – 1+1 sztuka

w słupie SN-6 nie montować blach Nr11', Nr8
w słupie SN-5 nie montować elementów Nr10

skala 1:10

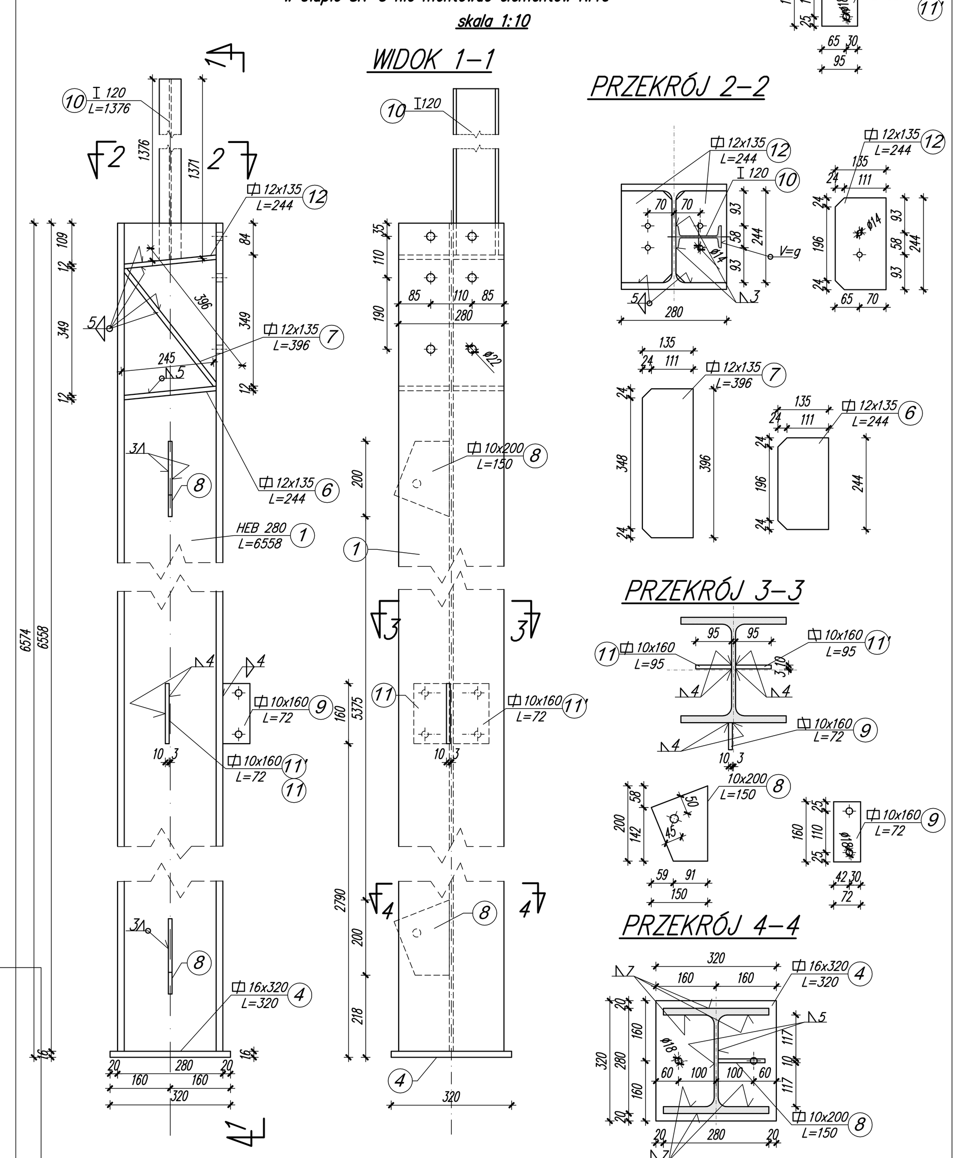

Numeracja blach i profili odnosi się do pojedynczego elementu wysyłkowego hali.

SŁUP SW-1, SW-2, SW-3 – 1+1+1 sztuka

dla słupa SW-1 elementy Nr8* zamontować w odbiciu lustrzanym, nie montować elementów Nr6', Nr8
dla słupa SW-2 zamontować elementy Nr8*, nie montować Nr5, Nr6', Nr8
dla słup SW-3 zamontować elementy Nr8, nie montować Nr5, Nr8*

skala 1:10

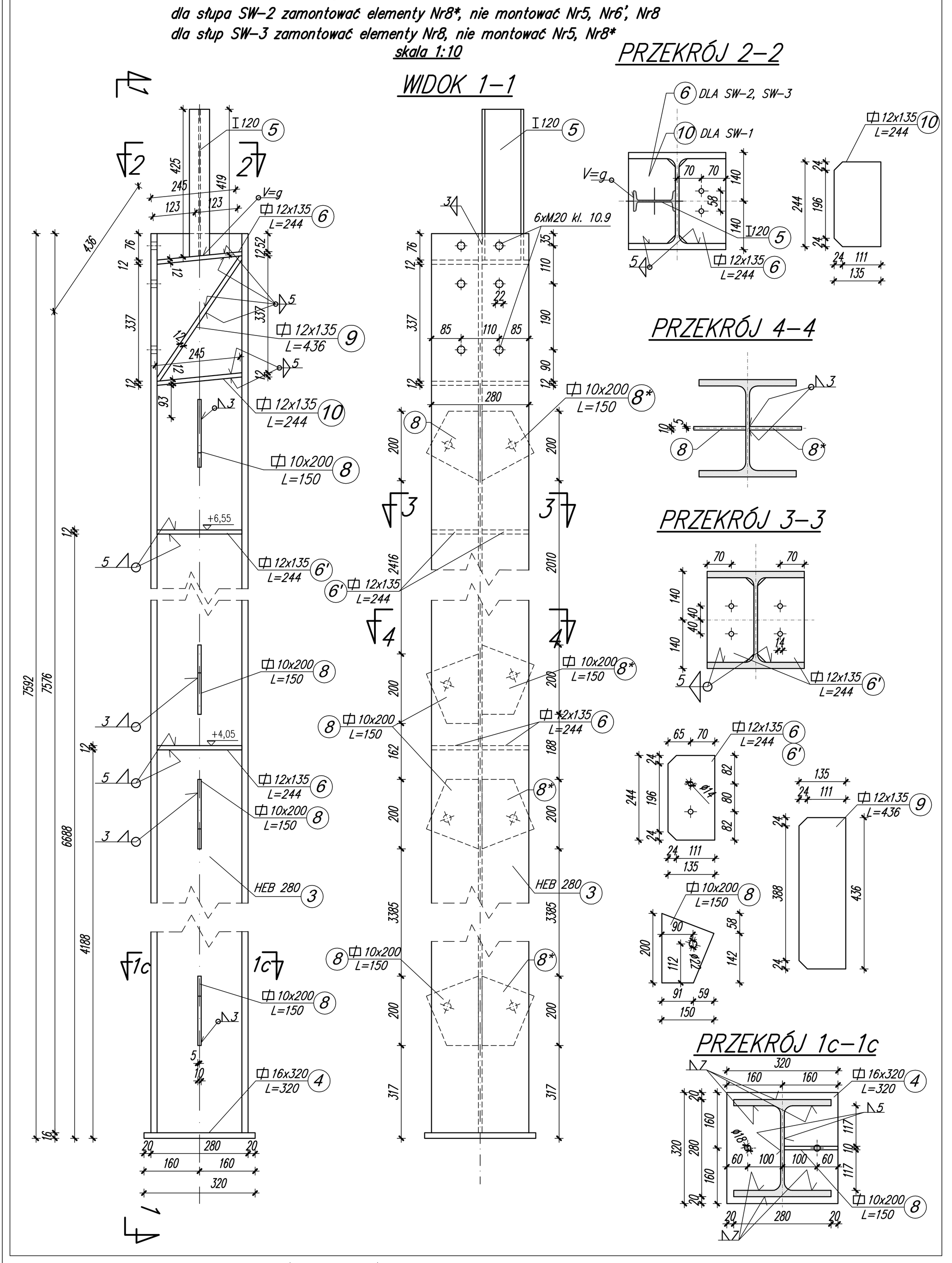

Numeracja blach i profili odnosi się do pojedynczego elementu wysyłkowego hali.

SŁUP SW-4 – 1 sztuka

skala 1:10

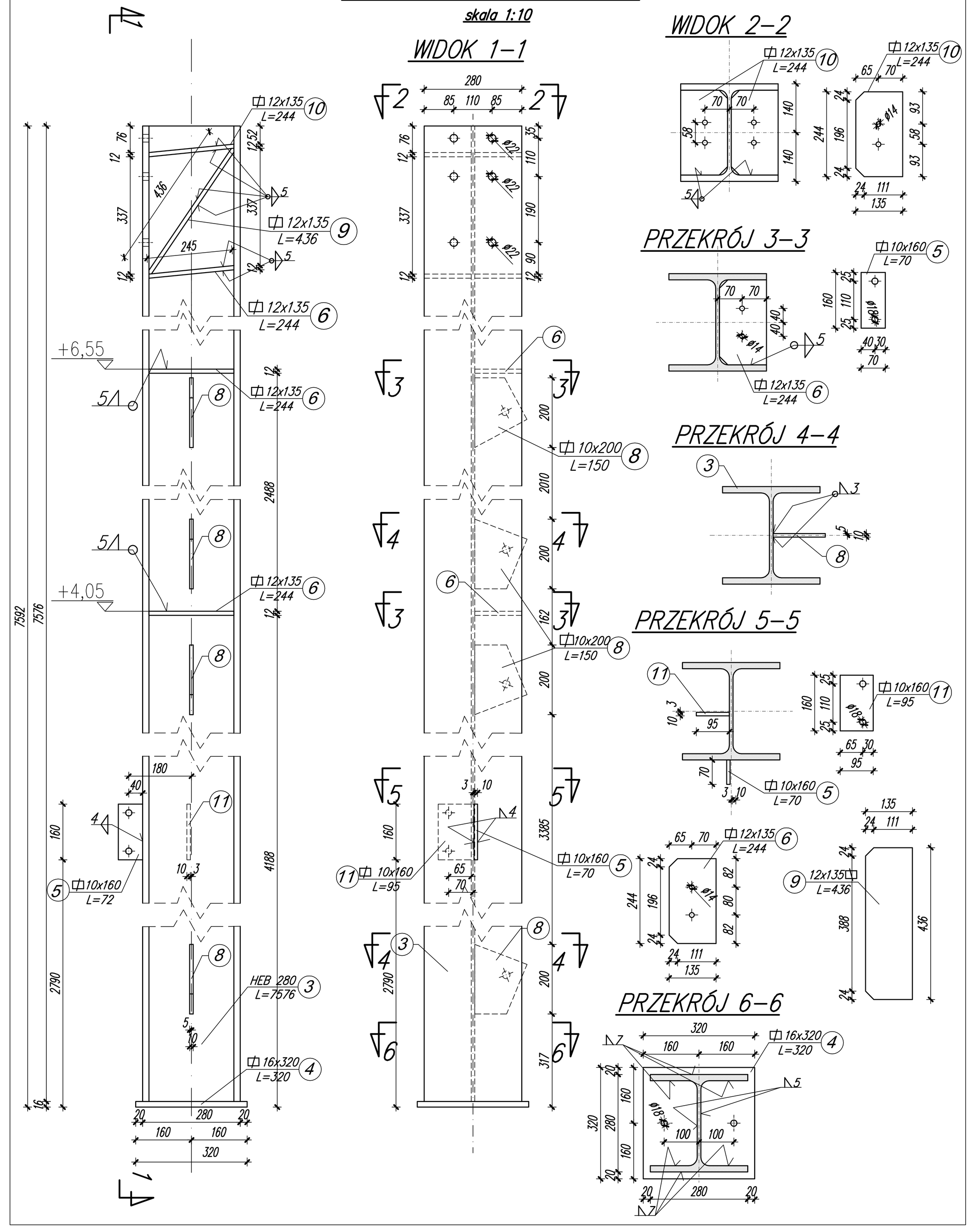

Numeracja blach i profili odnosi się do pojedynczego elementu wysyłkowego hali.

SŁUP SW-5, SW-6 – 1+1 sztuka

słup SW-5 wykonać bez elementu Nr5
słup SW-6 wykonać bez elementu Nr 12'

skala 1:10

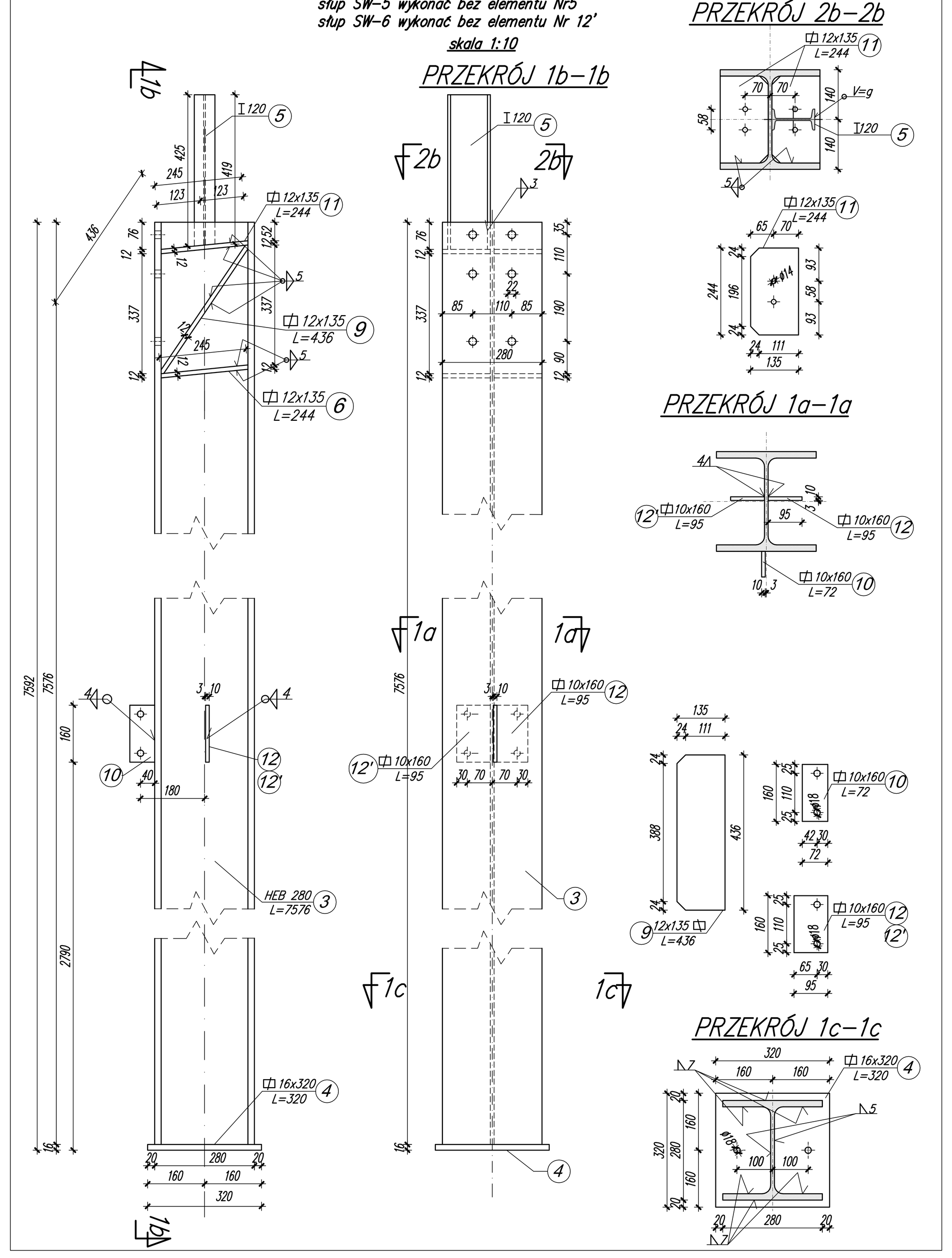

Numeracja blach i profili odnosi się do pojedynczego elementu wysyłkowego hali.

SŁUP SN-4 – 1 sztuka

skala 1:10

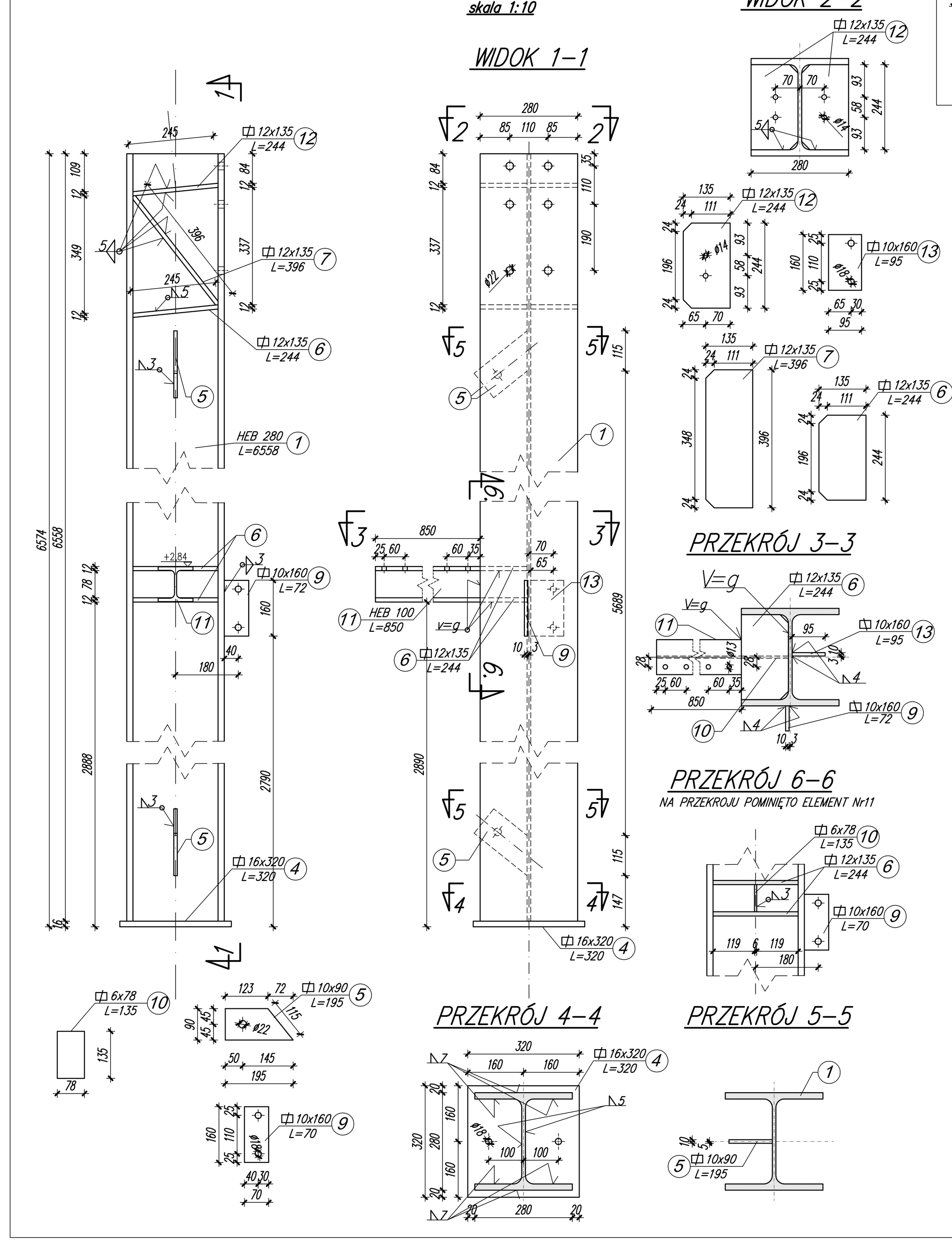

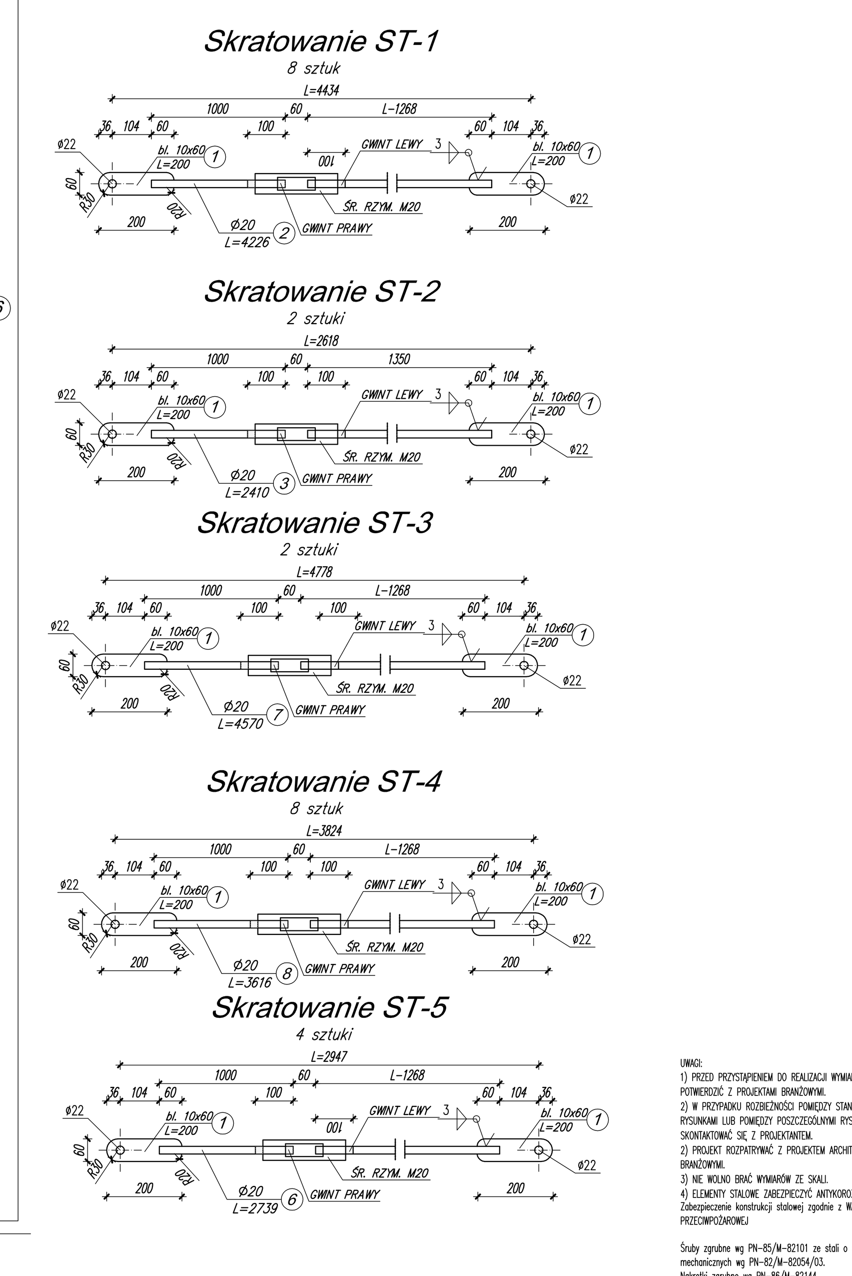

ZESTAWIENIE DLA SŁUPA SW-1 /DLA 1 SZTUKI/ – 1szt.

Nr elem.	Ilość szt.	Profil	Długość elementu [mm]	Masa jedn. [kg/m]	Masa 1 szt. [kg]	Masa ogólna [kg]	Stal
3	1	HEB 280	7576	103	780,33	780,33	S235
4	1	bl. 16x320	320	40,2	12,87	12,87	S235
5	1	I 120	425	14,2	6,04	6,04	S235
6	4	bl. 12x135	244	12,72	3,10	9,30	S235
8	4	bl. 10x200	150	15,70	2,36	9,44	S235
9	2	bl. 12x135	436	12,72	5,55	11,10	S235
10	3	bl. 12x135	244	12,72	3,10	9,30	S235
					Razem	838,35	
					Razem z dodatkiem na spoiny 1.8%	853,44	

ZESTAWIENIE DLA SŁUPA SW-2 /DLA 1 SZTUKI/ – 1szt.

Nr elem.	Ilość szt.	Profil	Długość elementu [mm]	Masa jedn. [kg/m]	Masa 1 szt. [kg]	Masa ogólna [kg]	Stal
3	1	HEB 280	7576	103	780,33	780,33	S235
4	1	bl. 16x320	320	40,2	12,87	12,87	S235
6	4	bl. 12x135	244	12,72	3,10	12,40	S235
8	4	bl. 10x200	150	15,70	2,36	9,44	S235
9	2	bl. 12x135	436	12,72	5,55	11,10	S235
10	2	bl. 12x135	244	12,72	3,10	6,20	S235
					Razem	832,32	
					Razem z dodatkiem na spoiny 1.8%	847,30	

ZESTAWIENIE DLA SŁUPA SW-3 /DLA 1 SZTUKI/ – 1szt.

Nr elem.	Ilość szt.	Profil	Długość elementu [mm]	Masa jedn. [kg/m]	Masa 1 szt. [kg]	Masa ogólna [kg]	Stal
3	1	HEB 280	7576	103	780,33	780,33	S235
4	1	bl. 16x320	320	40,2	12,87	12,87	S235
6	4	bl. 12x135	244	12,72	3,10	12,40	S235
6'	2	bl. 12x135	244	12,72	3,10	6,20	S235
8	4	bl. 10x200	150	15,70	2,36	9,44	S235
9	2	bl. 12x135	436	12,72	5,55	11,10	S235
10	2	bl. 12x135	244	12,72	3,10	6,20	S235
					Razem	838,54	
					Razem z dodatkiem na spoiny 1.8%	853,6	

ZESTAWIENIE DLA SŁUPA SW-4 /DLA 1 SZTUKI/ – 1szt.

Nr elem.	Ilość szt.	Profil	Długość elementu [mm]	Masa jedn. [kg/m]	Masa 1 szt. [kg]	Masa ogólna [kg]	Stal
3	1	HEB 280	7576	103	780,33	780,33	S235
4	1	bl. 16x320	320	40,2	12,87	12,87	S235
5	1	bl. 10x160	70	12,56	0,90	0,90	S235
6	4	bl. 12x135	244	12,72	3,10	12,40	S235
8	4	bl. 10x200	150	15,70	2,36	9,44	S235
9	2	bl. 12x135	436	12,72	5,55	11,10	S235
10	2	bl. 12x135	244	12,72	3,10	6,20	S235
11	1	bl. 10x160	95	12,56	1,2	1,2	S235
					Razem	834,44	
					Razem z dodatkiem na spoiny 1.8%	849,5	

ZESTAWIENIE DLA SŁUPA SW-5 /DLA 1 SZTUKI/ – 1szt.

Nr elem.	Ilość szt.	Profil	Długość elementu [mm]	Masa jedn. [kg/m]	Masa 1 szt. [kg]	Masa ogólna [kg]	Stal
3	1	HEB 280	7576	103	780,33	780,33	S235
4	1	bl. 16x320	320	40,2	12,87	12,87	S235
6	2	bl. 12x135	244	12,72	3,10	6,20	S235
9	2	bl. 12x135	436	12,72	5,55	11,10	S235
10	1	bl. 10x160	72	12,56	0,90	0,90	S235
11	2	bl. 12x135	244	12,72	3,10	6,20	S235
12	1	bl. 10x160	95	12,56	1,20	1,20	S235
12'	1	bl. 10x160	95	12,56	1,20	1,20	S235
					Razem	820,0	
					Razem z dodatkiem na spoiny 1.8%	834,8	

ZESTAWIENIE DLA SŁUPA SW-6 /DLA 1 SZTUKI/ – 1szt.

Nr elem.	Ilość szt.	Profil	Długość elementu [mm]	Masa jedn. [kg/m]	Masa 1 szt. [kg]	Masa ogólna [kg]	Stal
3	1	HEB 280	7576	103	780,33	780,33	S235
4	1	bl. 16x320	320	40,2	12,87	12,87	S235
5	1	I 120	425	14,2	6,04	6,04	S235
6	2	bl. 12x135	244	12,72	3,10	6,2	S235
9	2	bl. 12x135	436	12,72	5,55	11,10	S235
10	1	bl. 10x160	72	12,56	0,90	0,90	S235
11	2	bl. 12x135	244	12,72	3,10	6,20	S235
12	1	bl. 10x160	95	12,56	1,20	1,20	S235
					Razem	824,84	
					Razem z dodatkiem na spoiny 1.8%	839,7	

ZESTAWIENIE DLA SŁUPA SN-4 /DLA 1 SZTUKI/ – 1szt.

Nr elem.	Ilość szt.	Profil	Długość elementu [mm]	Masa jedn. [kg/m]	Masa 1 szt. [kg]	Masa ogólna [kg]	Stal
1	1	HEB 280	6508	103	675,47	675,47	S235
4	1	bl. 16x320	320	40,2	12,87	12,87	S235
5	2	bl. 10x90	195	7,07	1,38	2,76	S235
6	4	bl. 12x135	244	12,72	3,10	12,40	S235
7	2	bl. 12x135	396	12,72	5,04	10,08	S235
9	1	bl. 10x160	72	12,56	0,90	0,90	S235
10	1	bl. 6x135	78	6,36	0,50	0,50	S235
11	1	HEB 100	850	20,4	18,97	18,97	S235
12	2	bl. 12x135	244	12,72	3,10	6,2	S235
13	1	bl. 10x160	95	12,56	1,2	1,20	S235
					Razem	741,35	
					Razem z dodatkiem na spoiny 1.8%	754,7	

ZESTAWIENIE DLA SŁUPA SN-5 /DLA 1 SZTUKI/ – 1szt.

Nr elem.	Ilość szt.	Profil	Długość elementu [mm]	Masa jedn. [kg/m]	Masa 1 szt. [kg]	Masa ogólna [kg]	Stal
1	1	HEB 280	6508	103	675,47	675,47	S235
4	1	bl. 16x320	320	40,2	12,87	12,87	S235
6	2	bl. 12x135	244	12,72	3,10	6,2	S235
7	2	bl. 12x135	396	12,72	5,04	10,08	S235
8	2	bl. 10x200	150	15,70	2,36	4,72	S235
9	2	bl. 10x160	72	12,56	0,90	1,80	S235
11'	1	bl. 10x160	95	12,56	1,2	1,20	S235
11	1	bl. 10x160	95	12,56	1,2	1,20	S235
12	2	bl. 12x135	244	12,72	3,10	6,2	S235
					Razem	718,24	
					Razem z dodatkiem na spoiny 1.8%	732,0	

ZESTAWIENIE DLA SŁUPA SN-6, ZESTAWIENIE DLA 1szt.

Nr elem.	Ilość szt.	Profil	Długość elementu [mm]	Masa jedn. [kg/m]	Masa 1 szt. [kg]	Masa ogólna [kg]	Stal
1	1	HEB 280	6508	103	675,47	675,47	S235
4	1	bl. 16x320	320	40,2	12,87	12,87	S235
6	2	bl. 12x135	244	12,72	3,10	6,20	S235
7	2	bl. 12x135	396	12,72	5,04	10,08	S235
9	2	bl. 10x160	72	12,56	0,90	1,80	S235
10	1	I 120	1376	14,2	19,54	19,54	S235
11	1	bl. 10x160	95	12,56	1,2	1,20	S235
12	2	bl. 12x135	244	12,72	3,10	6,2	S235
					Razem	712,63	
					Razem z dodatkiem na spoiny 1.8%	726,0	

ZESTAWIENIE DLA SŁUPA S-6.1 /DLA 1 SZTUKI/ – 1szt.

Nr elem.	Ilość szt.	Profil	Długość elementu [mm]	Masa jedn. [kg/m]	Masa 1 szt. [kg]	Masa ogólna [kg]	Stal
12	1	IPE 270	6789	36,1	245,08	245,08	S235
14	1	bl. 14x170	300	18,68	5,60	5,60	S235
15	1	bl. 10x270	135	21,2	2,86	2,86	S235
16	1	bl. 10x20	270	1,57	0,42	0,42	S235
					Razem	263,97	
					Razem z dodatkiem na spoiny 1.8%	258,54	

ZESTAWIENIE DLA SŁUPA S-6.2 /DLA 1 SZTUKI/ – 1szt.

Nr elem.	Ilość szt.	Profil	Długość elementu [mm]	Masa jedn. [kg/m]	Masa 1 szt. [kg]	Masa ogólna [kg]	Stal
12	1	IPE 270	6439	36,1	232,45	232,45	S235
14	1	bl. 14x170	300	18,68	5,60	5,60	S235
15	1	bl. 10x270	135	21,2	2,86	2,86	S235
16	1	bl. 10x20	270	1,57	0,42	0,42	S235
					Razem	241,34	
					Razem z dodatkiem na spoiny 1.8%	245,68	

Numeracja blach i profili odnosi się do pojedynczego elementu wysyłkowego hali.

WYKAZ STALI /dla 1 sztuki/

Nr Elem.	Ilość szt.	Nazwa elementu	Długość elementu [mm]	Masa jedn. [kg/m]	Masa 1 szt. [kg]	Masa ogólna [kg]	Stal
SKRATOWANIA ST-1 – 8 szt.							
1	2	bl. 10x60	200	4,71	0,94	1,88	S235
2	1	PRĘT ø20	4226	2,47	10,44	10,44	S235
					Razem	12,32	
					Razem z dodatkiem na spoiny 1.8%	12,5	
SKRATOWANIA ST-2 – 2 szt.							
1	2	bl. 10x60	200	4,71	0,94	1,88	S235
3	1	PRĘT ø20	2410	2,47	5,95	5,95	S235
					Razem	7,83	
					Razem z dodatkiem na spoiny 1.8%	8,0	
SKRATOWANIA ST-3 – 2 szt.							
1	2	bl. 10x60	200	4,71	0,94	1,88	S235
7	1	PRĘT ø20	4570	2,47	11,29	11,29	S235
					Razem	13,17	
					Razem z dodatkiem na spoiny 1.8%	13,4	
SKRATOWANIA ST-4 – 8 szt.							
1	2	bl. 10x60	200	4,71	0,94	1,88	S235
8	1	PRĘT ø20	3616	2,47	8,93	8,93	S235
					Razem	10,81	
					Razem z dodatkiem na spoiny 1.8%	11,0	
SKRATOWANIA ST-5 – 4 szt.							
1	2	bl. 10x60	200	4,71	0,94	1,88	S235
6	1	PRĘT ø20	2739	2,47	6,77	6,77	S235
					Razem	8,65	
					Razem z dodatkiem na spoiny 1.8%	8,8	

UWAGI:
1) PRZED PRZYSTĄPIENIEM DO REALIZACJI WYMIARY ORAZ GABARYTY POTWIERDZIĆ Z PROJEKTAMI BRANŻOWYMI.
2) W PRZYPADKU ROZBIEŻNOŚCI POMIĘDZY STANEM NA BUDOWIE A RYSUNKAMI LUB POMIĘDZY POSZCZEGÓLNYMI RYSUNKAMI NALEŻY SKONTAKTOWAĆ SIĘ Z PROJEKTANTEM.
2) PROJEKT ROZPATRYWAĆ Z PROJEKTEM ARCHITEKTONICZNYM ORAZ BRANŻOWYMI.
3) NIE WOLNO BRAĆ WYMIARÓW ZE SKALI.
4) ELEMENTY STALOWE ZABEZPIECZYĆ ANTYKOROZYJNIE.
Zabezpieczenie konstrukcji stalowej zgodnie z WARUNKAMI OCHRONY PRZECIWPOŻAROWEJ

Śruby zgrubne wg PN-85/M-82101 ze stali o własnościach mechanicznych wg PN-82/M-82054/03.
Nakrętki zgrubne wg PN-86/M-82144.
Podkładki zgrubne wg PN-78/M-82005.
Wykonastwo, montaż i odbiór konstrukcji wg PN-B-06200:2002 oraz zgodnia z warunkami technicznymi wykonania i odbioru robót udowlano-montażowych ITB, Mostostal – Tom III
Przygotowanie krawędzi do spawania wg PN-75/M-69014, lub PN-73/M-69015, lub PN-74/M-69016
Klasa konstrukcji spawanej 1-wg PN-87/M-69008
Ocena jakości spoin wg PN-85/M-69775. Dopuszczalna klasa wadliwości W3
Ocena jakości spoin czołowych wg PN-87/M-69772. Dopuszczalna klasa wadliwości R3.
Ocena złącz kątowych ze spoinami czołowymi na podstawie adań ultradźwiękowych wg PN-89/M-69777. Dopuszczalna klasa wadliwości U3

STAL PROFILOWA S235
ELEKTRODY ER-1.46

HALA NA SPRZĘT PŁYWAJĄCY
dla Międzyszkolnego Ośrodka Sportowego Nr 2
ul. Warszawska 21, Zegrze
dz. nr ew. 138/2, 139 obręb Zegrze Południowe

ETAP: PROJEKT BUDOWLANO-WYKONAWCZY

INWESTOR:
Miasto Stołeczne Warszawa
Dzielnica Praga Południe
ul. Grochowska 274, 03-841 Warszawa

Woźnicki, Zdanowicz
ARCHITEKCI
02-555 Warszawa, Al. Niepodległości 157 lok.6

AUTORZY:
Projekt.: mgr inż. Tomasz Wojczakowski, nr upr.: MAZ/0121/PWOK/11
Sprawdz.: mgr inż. Bogumił Duraj, nr upr.: St-48/78
Oprac.: inż. Wiesław Waszczak

ELEMENTY STALOWE.
SŁUPY, RYGLE.

branża:	KONSTRUKCJA		K-08.1
data: luty 2014	skala: 1:10		